Via stazione 22/A, I-39035 Monguelfo (BZ)
Tel. +39 0474 947 200, Fax 947 299
www.rema-online.it E-mail info@rema-online.it

SPEED

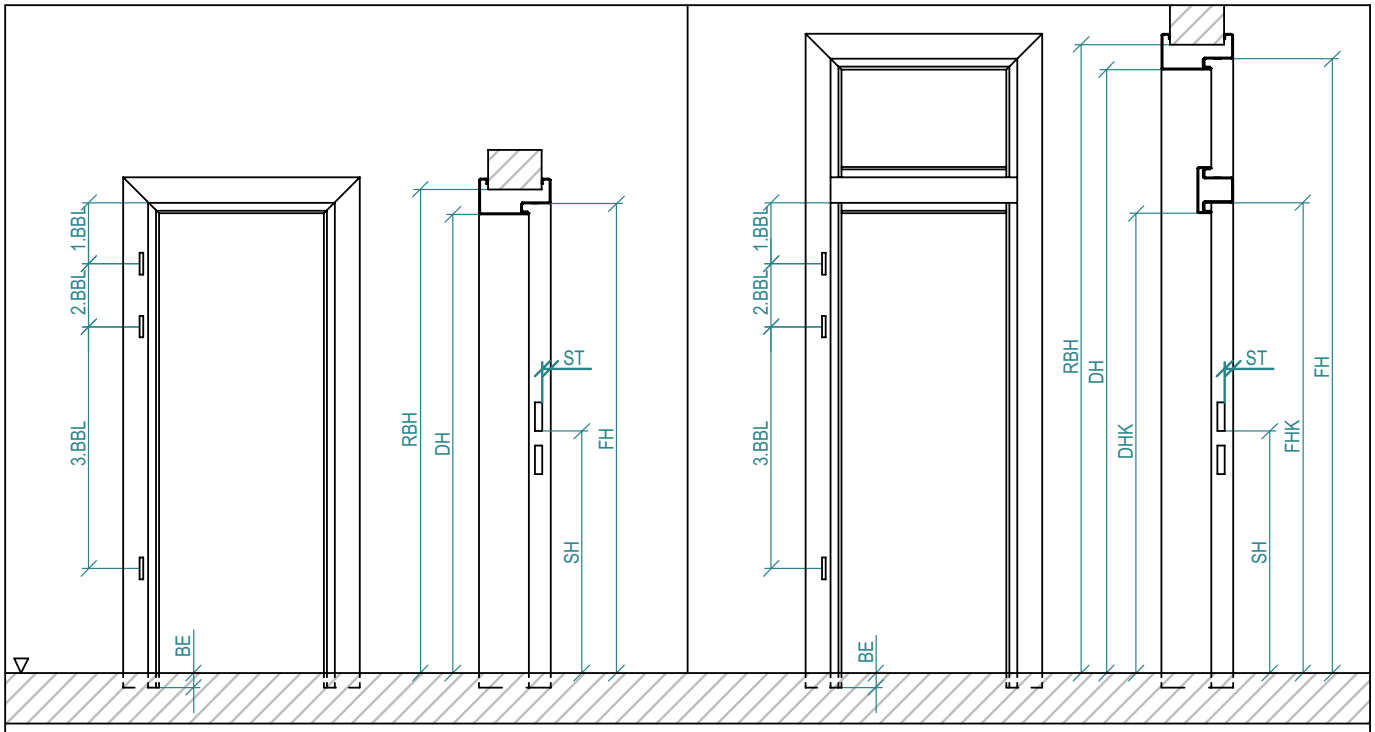

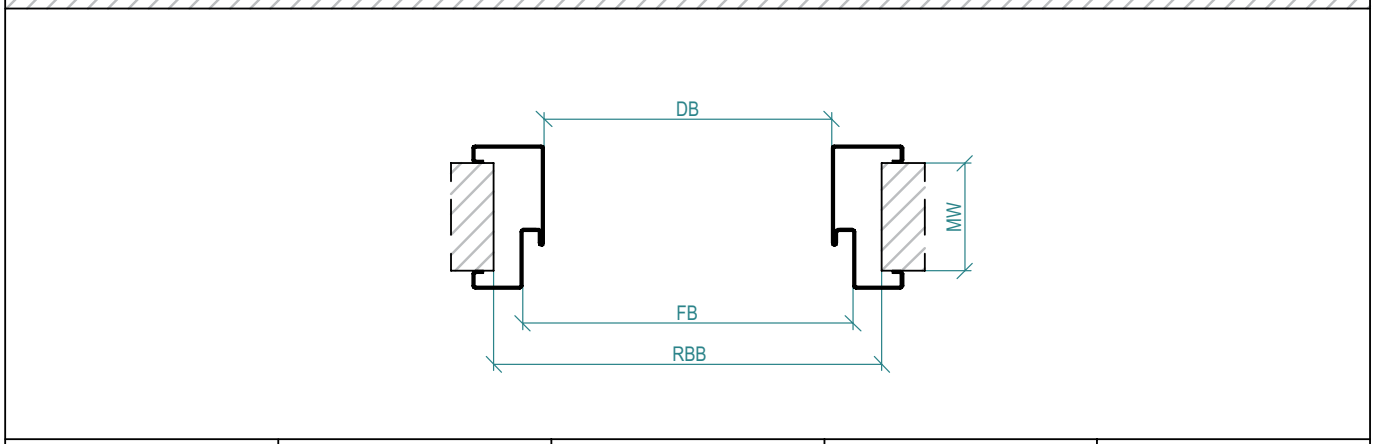

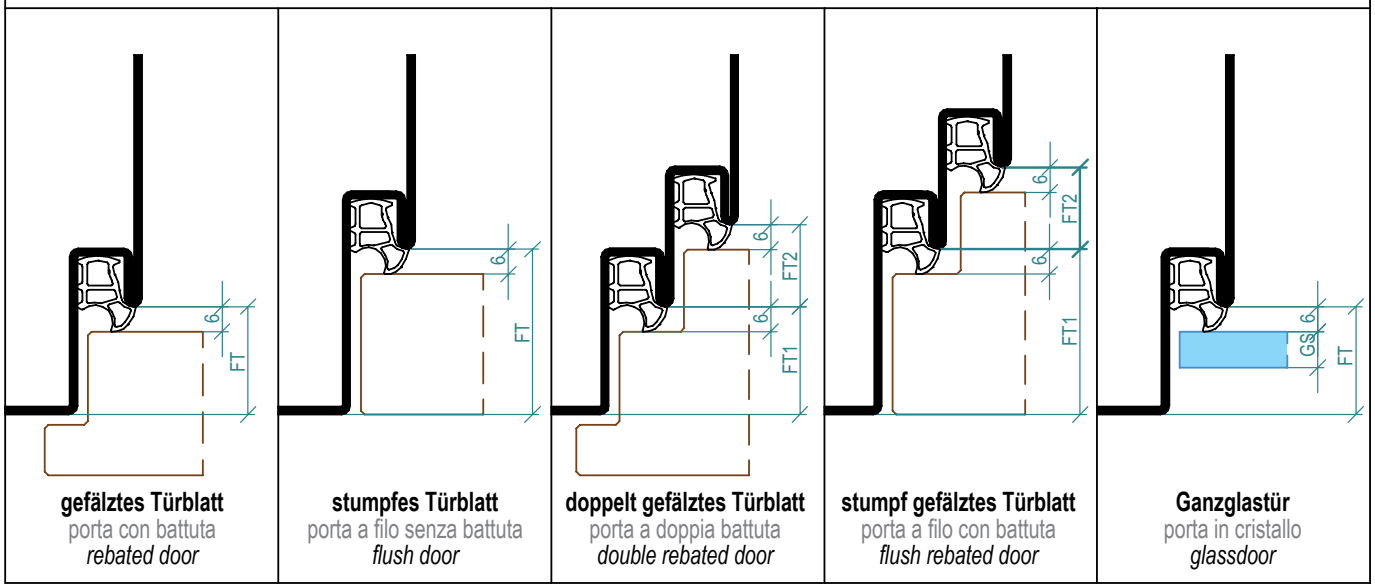

gefälztes Türblatt	stumpfes Türblatt	doppelt gefälztes Türblatt	stumpf gefälztes Türblatt	Ganzglastür
porta con battuta	porta a filo senza battuta	porta a doppia battuta	porta a filo con battuta	porta in cristallo
rebated door	*flush door*	*double rebated door*	*flush rebated door*	*glassdoor*

rema

Via stazione 22/A, I-39035 Monguelfo (BZ)
Tel. +39 0474 947 200, Fax 947 299
www.rema-online.it E-mail info@rema-online.it

Anfrage- / Bestellformular
modulo di richiesta / ordine
request / order form

SPEED

cliente:	**spedizione:**
indirizzo:	cliente opp. cantiere:
P. IVA:	
Tel.: Fax. :	
e-mail	
Persona di contatto:	e-mail
Progetto:	Tel.: Fax. :
Consegna richiesta:_____	Persona di contatto: cellulare:

1.) materiale
__ lamiera zincata 1,5 mm
__ lamiera zincata 2,0 mm
__ acciaio INOX AISI 304 1,5 mm
__ acciaio INOX AISI 316 1,5 mm
__ altri _____

2.) superficie
__ zincata
__ con mano di fondo (RAL 9010)
__ verniciato a polveri RAL _____
__ liscio - lucido
__ liscio - opaco
__ raggrinz. - semilucido
__ raggrinz. - opaco
__ altri _____

3.) esecuzione battuta
__ porta con battuta 25,5 mm o _____
__ porta senza battuta 40 mm o _____
__ porta a doppia battuta FT1 _____ FT2 _____
__ porta a filo con battuta FT1 _____ FT2 _____
__ porta in cristallo _____ (8-10)

4.) predisposizione per cerniere
__ V8600
__ VX 7511 3D
__ VN 7608 120 3D
__ VN 7608 160 3D
__ altri _____

5.) posizionamento cerniere
__ 1.BBL 241 mm 2.BBL 1435 mm
__ 1.BBL 241 mm 2.BBL 1560 mm
__ 1.BBL _____ mm 2.BBL _____ mm
__ 3.BBL _____ mm 3.BBL 250 mm
__ 3.BBL centrale _____ __ 4.BBL _____ mm

6.) foro serratura
__ 62-23-62 con incontro serratura regolabile
__ altri _____

7.) profondità serratura (ST)
__ per porta con battuta ST=4 mm o _____mm
__ per porta senza battuta ST=15,5 mm o _____mm

8.) altezza serratura (SH)
__ 1050 mm
__ altri _____

9.) sistema di ancoraggio
__ zanche da murare per cemento
__ staffe per fissaggio per parete in cartongesso
__ morsetto e Rapid Block per SPEED
__ staffa universale regolabile per TELESCOP / S2
__ altri _____

10.) profilo traverso per sopraluce
__ sì __ no
__ profilo traverso in alluminio 45-75
__ profilo traverso piegato in acciaio:tipo _____

11.) fermavetro per sopraluce
__ fermavetro-clip 15x15mm in alluminio
__ fermavetro tubolare ___x15mm per avvitare
__ altri _____

12.) spessore vetro per sopraluce
_____mm

13.) tipo di guarnizione C 1397
__ grigio
__ nero
__ bianco
__ marrone

14.) incasso nel pavimento (BE)
__ senza
__ con: _____mm

15.) Extras
__ senza
__ con: _____

16.) fornitura cerniere
__ sì __ no
tipo cerniera _____

17.) disegni
__ sì __ no
disegno nr.: _____

pos.	tipo del profilo	MW	__ foro parete : RBB / RBH __ misura battuta : FB / FH __ luce netta : DB / DH larghezza	altezza	altezza profilo traverso per sopraluce DHK	senso di apertura DIN L	R	2 ante	quantità totale	EXTRAS	prezzo

ordine nr._____ data:_____ firma del cliente:_____